DALI XC G3 CWM 30 DA2

article number/Artikelnummer: 28002877

Wiring diagram / Verdrahtungsdiagramm / Schéma de branchement / Schema elettrico / Diagrama de cableado / Kopplingsschema

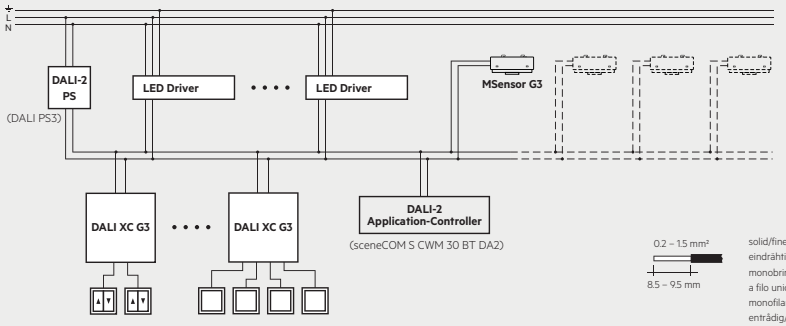

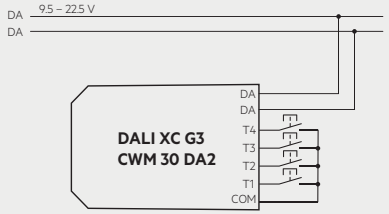

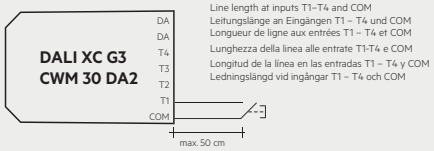

Dimensional drawing / Maßzeichnung / Schéma coté / Disegno dimensionale / Dibujo dimensional / Måttritning

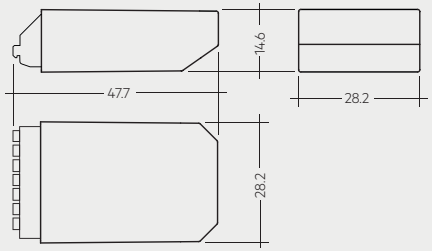

(UK) DALI-2 Input controller with 4 independent inputs for floating contacts.

Technical Data

Supply via	DALI-2
Supply voltage①	9.5 – 22.5 V
Current consumption②	max. 6 mA
Input	4 momentary switches or relais
Ambient temperature ta	-40 … +70 °C
tc	75 °C
Storage temperature	-25 … +60 °C
Turn on time	≤ 6 s
Humidity	20 … 90 % (non-condensing)
Type of protection	IP20
Mounting	Mounting box 60 x 61 mm (ø x D)
Casing material	Polycarbonate
Casing colour	Light grey, similar to RAL 7035
Dimensions L x W x H	47.7 x 28.2 x 14.6 mm

① Uin acc. IEC 62386-101.
② Products produced before 9th May 2022 max. 10 mA.

Installation

- The device is declared as indoor device, meaning it is intended to be used within a luminaire enclosure or in a flush-mounting box. If the product is used in a different environment, the installation must provide suitable protection for people, device and environment.
- Device must not be connected to the mains. It is supplied directly via the DALI-2 signal line.
- The momentary switches are connected directly to the device (potential free contacts) and must not be connected to the mains.
- DALI-2 signals are not SELV. Therefore the same procedures should be applied as working with mains voltage.
- Only one momentary switch each device output.
- Multiple devices can be used on the same DALI-2 network.

Safety instructions

- Installation of this device may only be carried out by specialist staff who have provided proof of their skills.
- The power supply must be switched off before handling the device.
- The relevant safety and accident prevention regulations must be observed.

Areas of application

The device may only
- be used for the applications specified.
- be used for safe installation in dry, clean environment.
- be installed in such a way that access is only possible using a tool.

(D) DALI-2 Eingangs-Controller mit 4 unabhängigen Eingängen für potenzialfreie Kontakte.

Technische Daten

Versorgung über	DALI-2
Versorgungsspannung①	9,5–22,5 V
Stromverbrauch②	max. 6 mA
Eingang	4 Taster oder Relais
Umgebungstemperatur ta	-40 … +70 °C
tc	75 °C
Lagertemperatur	-25 … +60 °C
Einschaltzeit	≤ 6 s
Luftfeuchtigkeit	20 … 90 % (nicht kondensierend)
Schutzart	IP20
Montage	Unterputzdose 60 × 61 mm (ø × T)
Gehäusematerial	Polycarbonat
Gehäusefarbe	Hellgrau, ähnlich RAL 7035
Abmessungen L × B × H	47,7 × 28,2 × 14,6 mm

① Uin gem. IEC 62386-101.
② Vor dem 09.05.2022 hergestellte Produkte max. 10 mA.

Installation

- Das Gerät ist als Gerät für den Innenbereich deklariert, d. h. es ist für den Einsatz in einem Leuchtengehäuse oder in einer Unterputzdose vorgesehen. Wird das Produkt in einer anderen Umgebung verwendet, muss die Installation einen geeigneten Schutz für Personen, Gerät und Umgebung bieten.
- Das Gerät darf nicht an das Stromnetz angeschlossen werden. Die Stromversorgung erfolgt direkt über die DALI-2-Signalleitung.
- Die Taster werden direkt am Gerät angeschlossen (potenzialfreie Kontakte) und dürfen nicht an das Stromnetz angeschlossen werden.
- DALI-2-Signale sind nicht SELV. Daher gelten dieselben Vorgehensweisen wie bei der Netzspannung.
- Es darf nur ein Taster je Geräteausgang angeschlossen werden.
- Es können mehrere Geräte in einem DALI-2-Netzwerk verwendet werden.

Sicherheitshinweise

- Die Installation dieses Gerätes darf nur durch ausgewiesenes Fachpersonal erfolgen.
- Vor dem Arbeiten am Gerät muss die Stromversorgung ausgeschaltet werden.
- Die geltenden Sicherheits- und Unfallverhütungsvorschriften sind zu beachten.

Einsatzbereich

Das Gerät darf nur
- für den bestimmungsgemäßen Einsatz verwendet werden.
- fest in trockener und sauberer Umgebung installiert werden.
- so installiert werden, dass ein Zugriff nur mit Werkzeug möglich ist.

TRIDONIC

(F) Unité de contrôle d'entrée DALI-2 avec 4 entrées indépendantes pour des contacts libres de potentiel.

Caractéristiques

Alimentation par	DALI-2
Tension d'alimentation①	9,5 – 22,5 V
Consommation électrique②	max. 6 mA
Entrée	4 boutons-poussoir ou relais
Température ambiante ta	-40 … +70 °C
tc	75 °C
Température de stockage	-25 … +60 °C
Temps d'allumage	≤ 6 s
Humidité	20 … 90 % (sans condensation)
Type de protection	IP20
Montage	Boîtier d'encastrement 60 x 61 mm (ø x p)
Matériau du boîtier	Polycarbonate
Couleur du boîtier	Gris clair, similaire à RAL 7035
Dimensions L x l x h	47,7 x 28,2 x 14,6 mm

① Uin acc. IEC 62386-101.
② Produits fabriqués avant le 09.05.2022 max. 10 mA.

Instructions pour l'installation

- L'appareil est déclaré comme appareil destiné à un usage intérieur, c'est-à-dire qu'il est prévu pour être utilisé dans un boîtier de luminaire ou dans une boîte d'encastrement.
  Si le produit est utilisé dans un autre environnement, l'installation doit offrir une protection appropriée pour les personnes, l'appareil et l'environnement.
- L'appareil ne doit pas être branché au secteur. Il est alimenté directement via la ligne de signal DALI-2.
- Les boutons-poussoir sont reliés directement à l'appareil (contacts libres de potentiel) et ne doivent pas être branchés au secteur.
- Les signaux DALI-2 ne correspondent pas à une TBTS. Les mêmes procédures doivent donc être appliquées que lors d'une utilisation sous tension secteur.
- Un seul bouton-poussoir par sortie de l'appareil.
- Plusieurs appareils peuvent être utilisés sur le même réseau DALI-2.

Consignes de sécurité
- L'installation de cet appareil doit uniquement être effectué par des membres du personnel qualifiés.
- Avant d'effectuer des travaux sur l'appareil, l'alimentation électrique doit être désactivée.
- Les dispositions de sécurité et de prévention des accidents applicables doivent être respectées.

Domaine d'application
L'appareil doit uniquement
- être utilisé pour une utilisation conforme.
- être installé de façon fixe dans un environnement sec et propre.
- être installé de façon à ce qu'un accès soit possible uniquement avec des outils.

(I) Controller d'ingresso DALI-2 con 4 ingressi indipendenti per contatti liberi da potenziale.

Dati tecnici

Alimentazione tramite	DALI-2
Tensione di alimentazione①	9,5 – 22,5 V
Corrente assorbita②	max. 6 mA
Ingresso	4 pulsanti o relè
Temperatura ambiente ta	-40 … +70 °C
tc	75 °C
Temperatura di stoccaggio	-25 … +60 °C
Tempo di accensione	≤ 6 s
Umidità	20 … 90% (senza formazione di condensa)
Tipo di protezione	IP20
Montaggio	Scatola di montaggio 60 x 61 mm (ø x P)
Materiale custodia	Policarbonato
Colore custodia	Grigio chiaro, equivalente a RAL 7035
Dimensioni L x P x A	47,7 x 28,2 x 14,6 mm

① Uin a norma IEC 62386-101.
② Prodotti fabbricati prima del 09.05.2022 max. 10 mA.

Installazione

- Il dispositivo è dichiarato come apparecchio per uso interno, ovvero è previsto per l'impiego in un alloggiamento per lampade o in una scatola da incasso.
  Se il prodotto viene utilizzato in un altro ambiente, l'installazione deve garantire una protezione adeguata per le persone, il dispositivo e l'ambiente circostante.
- L'apparecchio non deve essere collegato alla rete elettrica poiché è alimentato direttamente dalla linea di segnale DALI-2.
- I pulsanti sono collegati direttamente all'apparecchio (contatti a potenziale zero) e non devono essere collegati alla rete elettrica.
- I segnali DALI-2 sono diversi da SELV. Pertanto è necessario applicare le stesse procedure utilizzate per la tensione di rete.
- Un solo pulsante per ciascuna uscita apparecchio.
- È possibile utilizzare più apparecchi sulla stessa rete DALI-2.

Avvertenze di sicurezza
- L'installazione di questo apparecchio può avvenire solo a cura di personale specializzato istruito.
- Prima dei lavori all'apparecchio deve essere spenta l'alimentazione elettrica.
- Devono essere rispettate le norme di sicurezza e antinfortunistiche vigenti.

Campo d'impiego
L'apparecchio può solo
- essere impiegato per l'impiego secondo le disposizioni.
- essere installato in modo fisso in un ambiente asciutto e pulito.
- essere installato in modo che sia possibile accedervi solo con degli strumenti.

(ESP) Controlador de entrada DALI-2 con 4 entradas independientes para contactos flotantes.

Datos técnicos

Alimentación	DALI-2
Tensión nominal de alimentación①	9,5 – 22,5 V
Consumo de corriente②	Máx. 6 mA
Entrada	4 interruptores o relés
Temperatura ambiente ta	-40 … +70 °C
tc	75 °C
Temperatura de almacenamiento	–25 … +60 °C
Tiempo de activación	≤ 6 s
Humedad	20 … 90 % (sin condensación)
Tipo de protección	IP20
Montaje	Caja de montaje 60 x 61 mm (ø x Pr)
Material de carcasa	Policarbonato
Color de carcasa	Gris claro, similar a RAL 7035
Dimensiones larg. x an. x al.	47,7 x 28,2 x 14,6 mm

① Uin según IEC 62386-101.
② Productos fabricados antes del 09.05.2022 máx. 10 mA.

Instalación

- El dispositivo está declarado como dispositivo para uso en interiores, es decir, está diseñado para su uso en una carcasa de luminaria o en una caja empotrada.
  Si el producto se utiliza en otro entorno, la instalación debe ofrecer una protección adecuada para las personas, el dispositivo y el entorno.
- El dispositivo no debe conectarse a la red eléctrica. Su alimentación se proporciona directamente mediante la línea de señal DALI-2.
- Los interruptores están conectados directamente al dispositivo (contactos libres de potencia) y no deben conectarse a la red eléctrica.
- Las señales DALI-2 no son SELV. Por ello, deben aplicarse los mismos procesos al trabajar con tensión de red.
- Solo un interruptor por cada salida de dispositivo.
- Pueden usarse varios dispositivos en la misma red DALI-2.

Indicaciones de seguridad
- La instalación de este dispositivo sólo puede llevarse a cabo por personal cualificado.
- Antes de trabajar en el dispositivo, la fuente de alimentación debe estar apagada.
- Se deben respetar las normas de seguridad y de prevención de accidentes vigentes.

Ámbito de aplicación
El aparato sólo podrá
- ser utilizado para el uso previsto.
- instalarse en ambiente seco y limpio.
- ser instalado de manera que el acceso solo sea posible con una herramienta.

(S) DALI-2-ingångsstyrenhet med 4 oberoende ingångar för flytande kontakter.

Tekniska data

Försörjning via	DALI-2
Matningsspänning①	9,5–22,5 V
Strömförbrukning②	max. 6 mA
Ingång	4 tryckknappar eller reläer
Omgivningstemperatur ta	-40 … +70 °C
tc	75 °C
Förvaringstemperatur	–25 … +60 °C
Tillslagstid	≤ 6 s
Luftfuktighet	20 … 90 % (icke-kondenserande)
Typ av skydd	IP20
Montering	Monteringsbox 60 x 61 mm (ø x D)
Höljets material	Polykarbonat
Höljets färg	Ljusgrå, liknande RAL 7035
Mått L x B x H	47,7 x 28,2 x 14,6 mm

① Uin enligt IEC 62386-101.
② Produkter tillverkade före 09.05.2022 max. 10 mA.

Installationsanvisningar

- Enheten är klassificerad som en enhet för inomhusbruk, dvs. den är avsedd för användning i ett belysningshölje eller i en infälld dosa.
  Om produkten används i en annan miljö måste installationen erbjuda lämpligt skydd för personer, enheten och omgivningen.
- Enheten får inte vara ansluten till elnätet.
  Den försörjs direkt via DALI-2-signalledningen.
- Tryckknapparna ansluts direkt till enheten (potentialfria kontakter) och får inte anslutas till elnätet.
- DALI-2-signaler är inte SELV. Därför bör samma förfaranden tillämpas som vid arbete med nätspänning.
- Endast en tryckknapp för varje enhetsutgång.
- Flera enheter kan användas på samma DALI-2-nätverk.

Säkerhetsanvisningar
- Installation av denna enhet får endast utföras av utbildad och kompetent personal.
- Innan arbeten genomförs på enheten måste strömmen kopplas från.
- Gällande direktiv för säkerhet och förebyggande av olycksfall ska följas.

Användningsområde
Enheten får endast
- användas för de angivna användningsområdena.
- användas för säker installation i en torr, ren miljö.
- installeras så att den endast kan nås med hjälp av ett verktyg.