TRIDONIC

EM converterLED BASIC 200 V Kit

Ausführung BASIC

Produktbeschreibung
_ Bereitschafts-Notlicht-LED-Treiber für manuellen Test
_ Für einzelbatterieversorgte Notbeleuchtung
_ Kit mit Notlicht-LED-Treiber, Akku für 3 Stunden-Betrieb und Status-LED
_ Für LED-Module mit einer Vorwärtsspannung von 50 – 200 V
_ „Low profile“-Gehäuse (21 x 30 mm Querschnitt)
_ Für Leuchteneinbau
_ 5 Jahre Garantie (Bedingungen siehe https://www.tridonic.com/herstellergarantiebedingungen)

Eigenschaften
_ Bereitschaftsbetrieb
_ 3 h Bemessungsbetriebsdauer
_ Kompatibel mit allen dimmbaren und nicht dimmbaren Konstantstrom LED-Treibern (siehe Datenblatt, Kompatibilität mit LED-Treiber)
_ 3-Pol-Technologie: 2-polige Umschaltung des LED-Moduls und verzögerte Netzzuschaltung für den LED-Treiber
_ Automatische Abschaltung des Ausgangs, wenn sich die LED-Last außerhalb des zulässigen Bereichs befindet
_ Konstante Ausgangsleistung
_ Maximale Lichtleistung für alle LED-Module
_ Elektronisches Ladesystem
_ Tiefentladeschutz
_ Kurzschlussfester Akku-Anschluss
_ Verpolungsschutz für Akku

Akkumulatoren
_ Hochtemperaturzellen
_ NiCd-Akkus
_ D-Zellen
_ 4 Jahre erwartete Lebensdauer
_ 1 Jahr Garantie (Bedingungen siehe https://www.tridonic.com/herstellergarantiebedingungen)

Website
http://www.tridonic.com/89800402

EM converterLED BASIC 200 V Kit

Ausführung BASIC

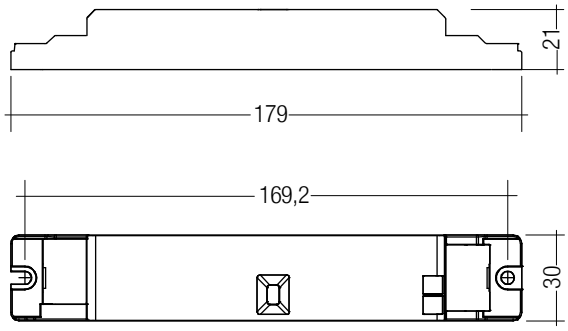

Bestelldaten

Typ ①	Artikelnummer	Anzahl Zellen	Verpackung Karton	Verpackung Palette	Gewicht pro Stk.	Abmessungen L x B x H
EM converterLED BASIC 200V KIT	**89800402**	4	25 Stk.	300 Stk.	0,697 kg	179 x 30 x 21 mm

Technische Daten

Netzspannungsbereich	220 – 240 V
Netzstrom	30 mA
Netzfrequenz	50 / 60 Hz
Typ. λ (bei 230 V, 50 Hz)	0,6C
Vorwärtsspannungsbereich LED-Modul	50 – 200 V
Ausgangsstrom	Siehe EM converterLED BASIC-Datenblatt
Max. Ausgangsspannung (U-OUT)	250 V
Akkuladezeit	20 h
Umgebungstemperatur ta	-5 … +55 °C
Max. Gehäusetemperatur tc	70 °C
Garantie (Bedingungen siehe www.tridonic.com)	5 Jahr(e)
Abmessungen L x B x H	179 x 30 x 21 mm

① EM = Emergency

Statusanzeige grüne LED EM CON

Zubehör

Produktbeschreibung
_ Eine grüne LED zeigt an, dass Ladestrom in den Akku fließt
_ 0,3 / 1,0 m Kabellänge
_ Steckverbindung

Website
http://www.tridonic.com/89800271

Bestelldaten

Typ	Artikelnummer	Verpackung Sack	Verpackung Karton	Gewicht pro Stk.
LED EM grün, HO 1,0 m CON	**89800271**	25 Stk.	200 Stk.	0,015 kg