TRIDONIC

ACY DLA G2 connector

Engine DLA G2

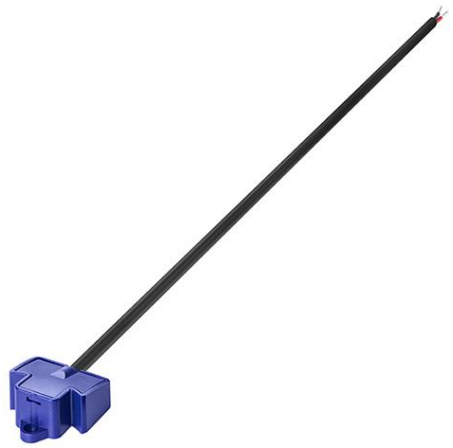

Produktbeschreibung

_ Zusätzlicher Treiberanschluss zur Verwendung von Standardtreibern mit DLA G2 Modulen
_ Inklusive ST-Schraube 3 x 8 mm
_ Kabeltyp H03VV-F 2 x 0,5 mm²
_ Länge 400 mm
_ Glühdrahttest mit einer Temperatur von 850 °C bestanden
_ Abisolierlänge gemäß Treiber anpassen

Website
http://www.tridonic.com/28004642

TRIDONIC

ACY DLA G2 connector

Engine DLA G2

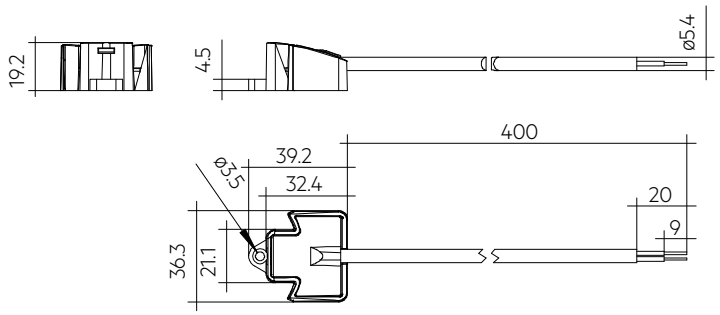

Bestelldaten

Typ	Artikelnummer	Verpackung Karton	Gewicht pro Stk.
ACY DLA G2 connector	**28004642**	100 Stk.	0,029 kg